B.F. Equipement

Distribue les sièges professionnels KAB // Seating et PRAMA

100% Sièges !

KAB 211
MECANIQUE

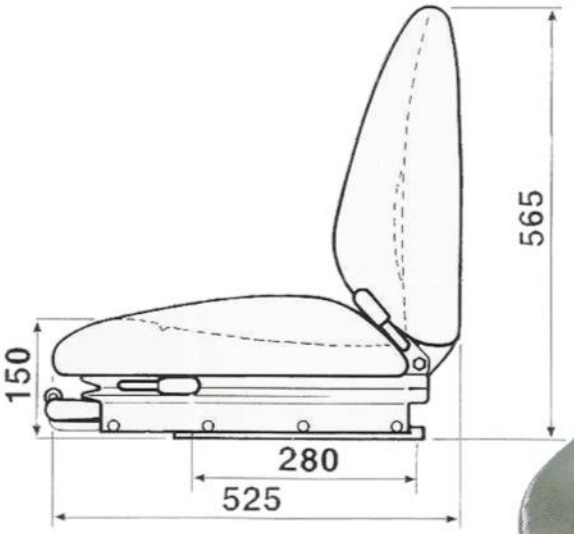

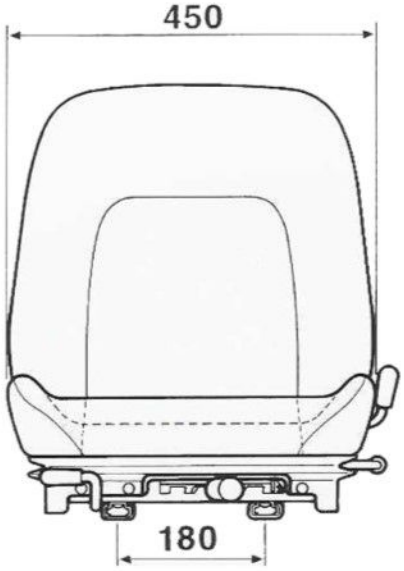

* Suspension mécanique
à ressorts et amortisseur à double effet
* Course suspension 50 mm.
* Soufflet cache suspension
* Glissières course 210 mm.
* Assise et dossiers reglables en inclinaison

SUIVANT MODELE : * Ceinture de sécurité

OPTIONS :
* Accoudoirs (photo ci-contre)
* Protections latérales (photo ci-contre)
* Contacteur de sécurité

protections laterales

accoudoirs

les sièges photographiés sont équipés d'options - document non contractuel - susceptible de modifications sans préavis

38120 SAINT-EGREVE – Tél : 04.76.64.27.07 – Fax : 04.76.64.27.09 – www.bfequipement.com