B.F. Equipement

sièges professionnels

SIEGE MECANIQUE
BF111

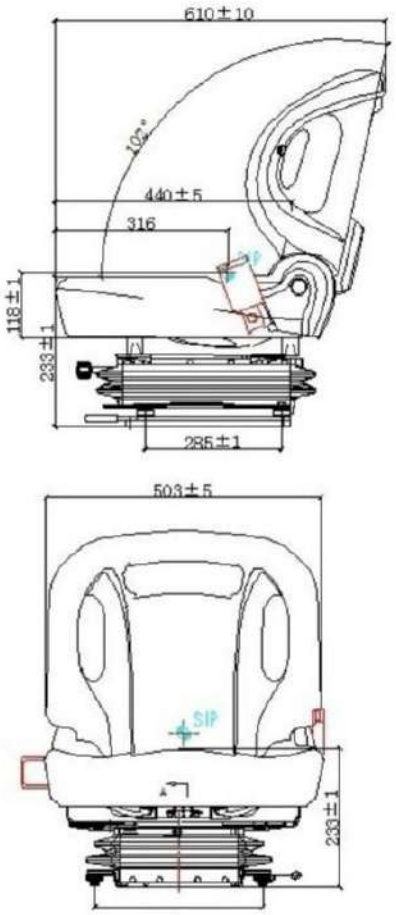

280/328mm

- **Siège à suspension mécanique**
- **Soufflet cache suspension**
- **Réglage du poids**
- **Glissières de réglage de distance**
- **Ceinture de sécurité à enrouleur**
- **Revetement en PVC**
- **Contacteur de présence**