B.F. Equipement

sièges professionnels

CARACTERISTIQUES CUVETTE KAB P2 & P1

P1

P2

Les sièges photographiés sont equipés d'options

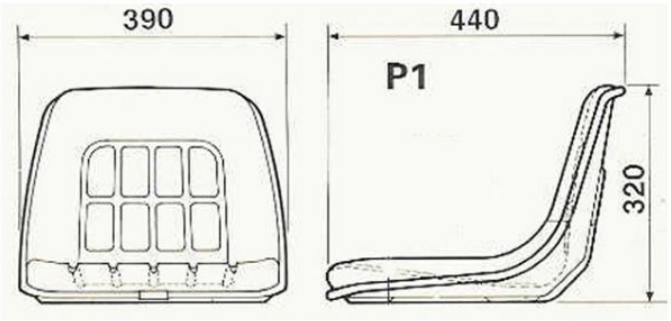

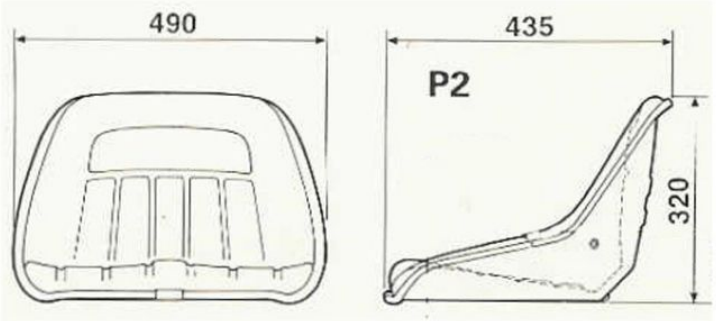

Entre axes de fixation sièges

P1 :
largeur : 120/175 mm
profondeur : 120/203/227 mm

P2 :
largeur : 120/175 mm
profondeur : 108/120/203 mm

Les KAB P1 et P2 peuvent être utilisées comme assises ou comme sièges suspendus montées sur suspensions mécaniques ou pneumatiques.
Rainures et trous de drainage pour l'évacuation de l'eau.
(version PVC)

OPTIONS :
- Extension de dossier
- Ceinture de sécurité
Glissières de réglage de distance

les sièges photographiés sont équipés d'options - document non contractuel - susceptible de modifications sans préavis

38120 SAINT-EGREVE – Tél : 04.76.64.27.07 – Fax : 04.76.64.27.09 – www.bfequipement.com