SIEGE PNEUMATIQUE 85/E6

KAB // Seating

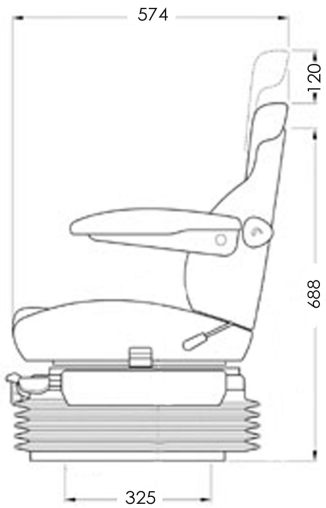

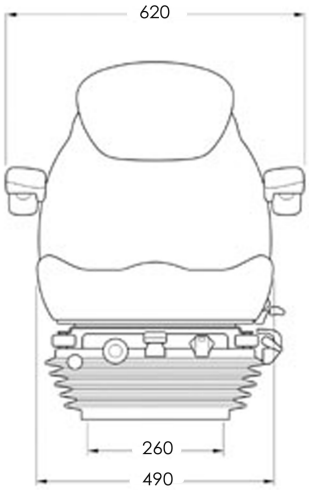

DESCRIPTIF : Conforme à ISO7096 &
ECE 78/764 mod. 83/190 & 88/468 classes I, II, & III

- Suspension pneumatique pour utilisateur de 50 à 130 kg.
- Ajustement automatique du poids système OTR
- Compresseur 12V.
- Course de suspension 175 mm.
- Réglage de hauteur intégré 75 mm. et limiteur de course.
- Indicateur de poids.
- Accoudoirs CONFORT escamotables réglables.
- Extension de dossier intégrée.
- Dossier réglable.
- Soutien lombaire 5 positions.
- Soufflet de protection de la suspension.
- Glissières de réglage de distance à course de 160 mm.
- Revêtement tissu gris.

1) Accoudoirs " CONFORT " de série

2) Limiteur de course, réglage de hauteur, système OTR

3) Suspension horizontale, platine tournante

4) Soutien lombaire

APPLICATIONS :

- TRACTEUR AGRICOLE
- MATERIEL TP
- MATERIEL DE MANUTENTION
- MATERIEL INDUSTRIEL

OPTIONS :
- Ceinture de sécurité ventrale
- Contacteur de présence

SUIVANT MODELE :
- Platine tournante 10°:20°
- Suspension horizontale verrouillable

Référence de commande :
1-9566367 = KAB 85/E6 standard + platine tournante 10°/20° + suspension horizontale verrouillable + extension de dossier intégrée + accoudoirs " CONFORT "